YANMAR

EXCAVADORA COMPACTA CON RUEDAS

B75W

Peso en funcionamiento	7 400 - 8 000 kg
Profundidad de excavación	3,5 - 3,9 m
Potencia del motor	55,4 kW (75 CV)
Capacidad de la cuchara	87 - 303 l
Fuerza de elevación (brazo)	38 kN
Fuerza de arranque en filo de cuchara	30 kN
Alcance	6,9 - 7,1 m

Excavadora compacta urbana y especialista en paisajismo

ALTO RENDIMIENTO

La B75W es muy eficiente y puede realizar tareas atribuidas a máquinas de mayor peso. Gracias a su gran capacidad de elevación y a su preciso sistema hidráulico, esta excavadora de 8 toneladas puede transportar y colocar cargas realmente pesadas en cualquier obra. Esta máquina ofrece grandes ventajas en cuanto a la logística de materiales, por lo que es muy útil en la construcción, sobre todo en la de carreteras. Cuenta con una cuchara bivalva que, en la horticultura, permite cargar troncos.

MOTOR

Gracias a la última generación de motores, que responden a los estándares Tier 4 Final de la EPA y fase IIIB de la UE, la B75W funciona de manera económica y es respetuosa con el medio ambiente. También cuenta con un modo Eco.

CONTROL INTELIGENTE

El sistema de control inteligente aumenta la eficiencia. El conductor determina la potencia óptima de la excavadora para cada aplicación. Esto se reduce la pérdida de energía y tiempo.

MANTENIMIENTO SENCILLO

Se puede acceder a los elementos principales del interior de la máquina de manera rápida y segura. Gracias a la amplia apertura que ofrecen las cubiertas, es posible hacer revisiones diarias rápidamente.

CABINA CÓMODA

La cabina, que tiene un diseño ergonómico, ofrece al operario un entorno realmente cómodo, lo que permite alcanzar un alto nivel de productividad. Teniendo en cuenta desde la mejora en la organización y estructura de las pantallas hasta el tamaño mayor de los compartimentos para objetos, pasando por su interior Soft-Touch o el climatizador opcional Klimatronik, hay algo indiscutible: el entorno de trabajo está diseñado específicamente para el operario.

FÁCIL DE UTILIZAR

La B75W cuenta con un equipamiento muy variado que permite controlar la máquina de forma precisa, cómoda y productiva: el control inteligente, la rueda de selección del joystick y los joysticks multifunción ofrecen al operario un manejo óptimo para llevar a cabo una jornada productiva.

FIABILIDAD DE LA LÍNEA ELÉCTRICA

Los componentes de la línea eléctrica son realmente eficientes y de confianza: no es necesario elegir entre potencia y compactabilidad. Los clientes de Yanmar pueden realizar tareas pesadas en obras con espacio reducido.

POTENCIA Y EFICIENCIA

MEJORA DE LA LÍNEA ELÉCTRICA

EL MOTOR

La B75W cuenta con un motor que responde a los estándares Tier 4 Final de la EPA y fase IV de la UE. El tratamiento de los gases de escape reduce las emisiones hasta un 90 %, lo que incluye el óxido de nitrógeno (NOx), los hidrocarburos (HC) y el polvo fino. Esto es posible gracias a un sistema de combustión e inyección mejorado y un catalizador de oxidación diésel (DOC, por sus siglas en inglés). El motor no necesita un filtro de partículas.

EL RALENTÍ AUTOMÁTICO

La función de ralentí automático (opcional) ahorra combustible. Si no se utiliza la máquina, el motor se pone al ralentí automáticamente, lo que reduce el consumo de combustible.

PARADA AUTOMÁTICA DEL MOTOR

El conductor puede elegir la hora a la que se parará el motor (opcional).

SISTEMA HIDRÁULICO CON CUATRO CIRCUITOS INDEPENDIENTES

Gracias a sus cuatro circuitos independientes, la excavadora con ruedas B75W aumenta su capacidad con diversos accesorios. El conductor puede utilizar un rotor basculante con un sistema hidráulico de enganche rápido y herramientas de accionamiento hidráulico, como palas clasificadoras, cortadoras de asfalto o unidades de corte, por ejemplo. Los circuitos de control pueden utilizarse simultáneamente, ya que no afectan los unos a los otros.

ESTABILIDAD

El motor, que se ha instalado en el lateral, estabiliza la máquina, sobre todo con la pluma de compensación completamente extendida.

JUNTA ARTICULADA

El ángulo de articulación amplio permite trabajar muy cerca de las paredes.

CILINDROS

+ La posición final de todos los cilindros tiene amortiguación para reducir las vibraciones durante el trabajo

RENDIMIENTO

VELOCIDAD

Es posible cambiar rápidamente de obra o ubicación gracias a su velocidad de hasta 30 km/h. Los tiempos muertos entre traslados se reducen al mínimo.

VENTAJAS ADICIONALES

+ El mecanismo de transmisión hidrostática, que es independiente del sistema hidráulico, también funciona como un sistema de frenado adicional
+ Conducción automática con pedal de aceleración para mover la máquina con precisión

TREN DE RODAJE

El tren de rodaje combina gran movilidad sobre el terreno y potencia motriz. Puede configurarse en función de las necesidades, ya que cuenta con un gran abanico de complementos.

EJE OSCILANTE

Debido a que el eje tiene un ángulo de oscilación de 14°, la excavadora con ruedas es totalmente estable en terrenos regulares o irregulares.

MECANISMO DE TRASLACIÓN HIDROSTÁTICO

+ Es independiente del sistema hidráulico
+ También funciona como un sistema de frenado adicional

VENTAJAS ADICIONALES

+ La junta articulada con ángulo de articulación amplio permite trabajar muy cerca de las paredes

FACILIDAD DE USO

CONTROL INTELIGENTE

El control inteligente es un sistema de funcionamiento para las excavadoras compactas con ruedas con motores de última generación que responden a los estándares Tier 4 Final de la EPA y fase IIIB de la UE. Nunca había sido tan fácil adaptar una máquina de construcción al conductor y a la tarea. También se han rediseñado y reorganizado varios controles para ofrecer un funcionamiento más rápido y una supervisión mejorada de la máquina.

Esto significa:

- Funcionamiento intuitivo fácil de llevar a cabo para cada conductor
- 1.er, 2.º y 3.er circuito proporcional eléctrico de control hidráulico para utilizar los accesorios de trabajo
- Nuevo diseño de pantalla para poder supervisar la máquina fácilmente
- Teclado con teclas muy grandes para un uso sencillo

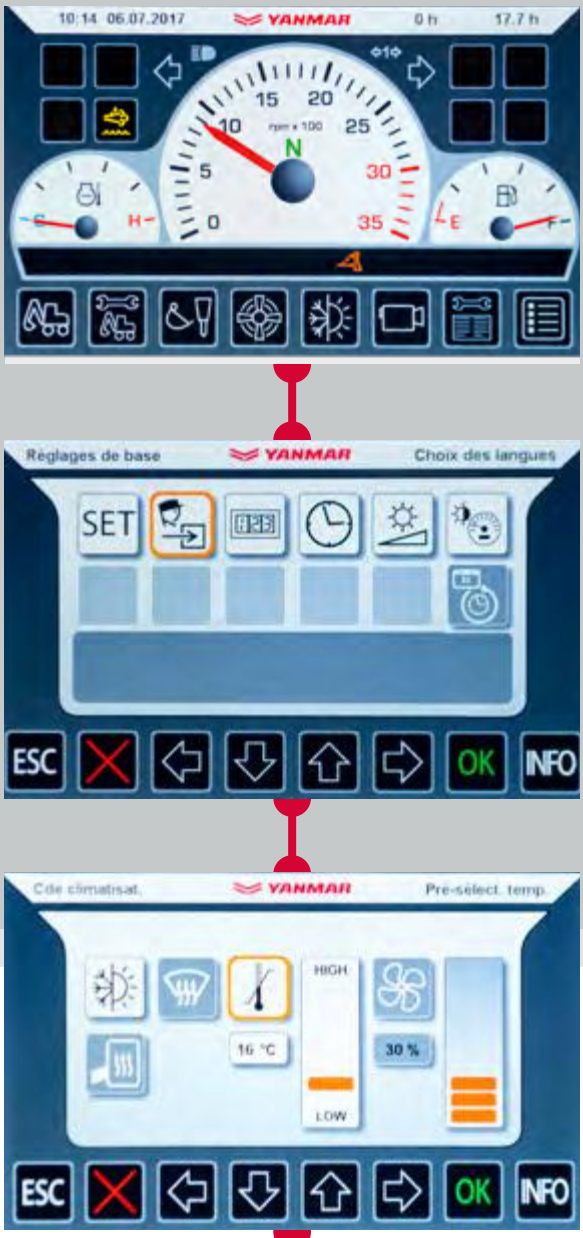

RUEDA DE SELECCIÓN DEL JOYSTICK PRECISA

La rueda de selección del joystick permite al operario regular el flujo de aceite con gran precisión, desde el valor mínimo al máximo.

La activación eléctrica proporcional de las funciones hidráulicas es una tarea sencilla gracias a una ruedecilla situada en el joystick. Se ha prestado mucha atención a la ergonomía para mejorar la comodidad del operario.

CONTROL EJEMPLAR DE LA MÁQUINA

+ **Circuitos de control hidráulico**
  Es posible trabajar rápido gracias a ellos. El caudal de los circuitos de control también se ajusta de manera proporcional durante el funcionamiento continuo mediante un diagrama de barras según el uso y el accesorio
+ El **modo Eco** se activa tan solo accionando un botón
+ **Control del aire acondicionado**
  La calefacción y el deshielo pueden ajustarse con precisión en función de las condiciones deseadas. El aire acondicionado automático es opcional

PUESTO DEL OPERARIO

La cabina, que se ha diseñado teniendo en cuenta la productividad y la comodidad del operario, presenta un amortiguador de ruido y vibraciones, y cuenta con las ertificaciones ROPS/FOPS.

PANTALLA E INSTRUMENTOS

Para una visión general más clara y una mayor comodidad, las funciones del trabajo y la información de la máquina pueden consultarse con un solo vistazo a la parte central. La pantalla de datos se muestra en vista de mosaico, igual que un teléfono móvil.

La pantalla antirreflejos de 7" está dispuesta de forma muy clara y también se utiliza como monitor para la cámara de marcha atrás.

EL TECLADO

Su superficie de pulsado es tan grande que hace que su uso sea seguro y sencillo incluso con guantes. El inmovilizador opcional puede utilizarse.

VENTAJAS ADICIONALES

+ Espejos adicionales para mayor visibilidad

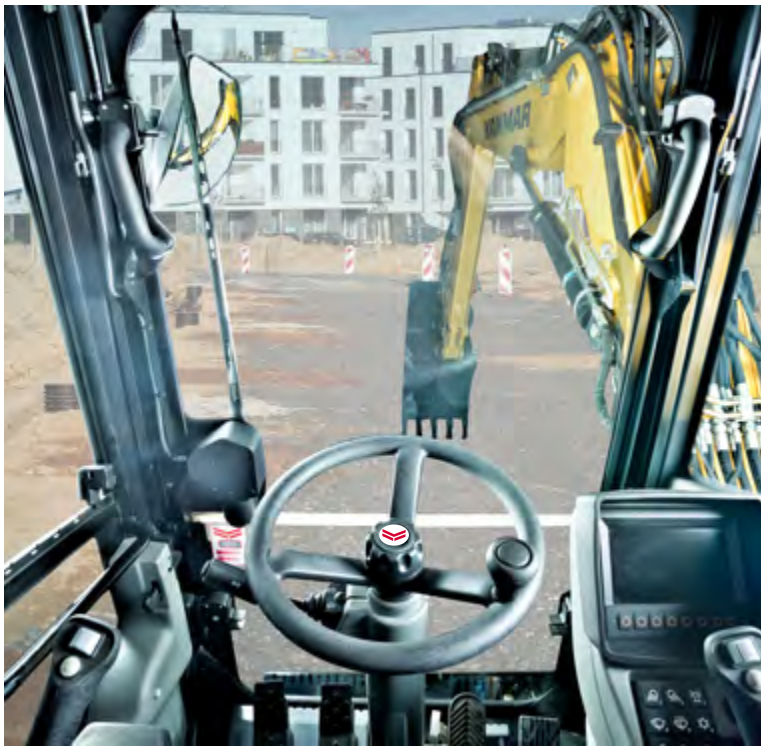

MANTENIMIENTO

FÁCIL ACCESO

El compartimento para el mantenimiento cuenta con una barra integrada con cableado eléctrico. Por tanto, es fácil acceder a los relés y fusibles desde el suelo. La compuerta puede abrirse sin herramientas.

Para poder subir fácilmente, la escalera de la compuerta de mantenimiento llega hasta el suelo. La compuerta cuenta con amortiguadores de caucho, se apoya sobre la escalera extendida y preserva los materiales.

No hay ningún componente hidráulico principal bajo la cabina. No hace falta inclinar la cabina, aunque puede hacerse si es necesario.

TOMA DE DIAGNÓSTICO

La toma de diagnóstico para el motor y los datos de la máquina agiliza el mantenimiento y el servicio gracias a una mejor comunicación entre el operario y la máquina. Los datos sobre «Bus CAN» aparecen en la pantalla.

Interruptor principal de la batería

Repostaje con un bidón

DISEÑADA A MEDIDA PARA SU TRABAJO

DIRECCIÓN

Puede equiparse con tracción en dos ruedas o en las cuatro ruedas.

OPCIONES DE TREN DE RODAJE

Estabilizadores
Placa de soporte
Pala de empuje frontal
Placa estrecha con neumáticos simples (1990 mm)

OPCIONES DE NEUMÁTICOS

Hay disponibles neumáticos de baja presión y ruedas gemelas y anchas.

NIVELACIÓN

La función de flotación opcional de la pala de la excavadora hace que nivelar el suelo y los procesos de relleno y limpieza en la obra sean más sencillos.

OPCIONES DE PLUMAS

Yanmar ofrece la pluma más adecuada para cada aplicación. La obra de excavación se lleva a cabo de la manera más óptima, por lo que se consigue el resultado deseado de forma rápida.

+ Pluma articulada de dos piezas con balancín de 1650 mm
+ Pluma articulada de dos piezas con balancín de 1950 mm
+ Pluma circular con balancín de 1600 mm

PLUMA ARTICULADA DE SERIE

Las plumas articuladas de dos piezas que vienen de serie son aptas para excavar, transportar y colocar cargas pesadas con precisión. El radio de acción está diseñado para realizar la mayor cantidad de trabajos posible.

PLUMA CIRCULAR

La pluma circular, que puede moverse en un entorno de trabajo reducido, es apta para obras donde el espacio es limitado.

BALANCÍN LARGO

La excavadora con ruedas B75W llega aún más lejos gracias a la pluma articulada, ya que esta cuenta con un balancín de 1950 mm.

LOS ACCESORIOS

Gran versatilidad gracias a las múltiples opciones y accesorios. Se han probado durante el uso.

+ Cuchara de material ligero
+ Cuchara de serie
+ Cuchara de limpieza de zanjas
+ Cuchara de balanceo
+ Unidades hidráulicas de corte
+ Diente cortante
+ Adaptador para martillo de impactos
+ Gancho de carga
+ Gancho de carga atornillable
+ Sistema mecánico de enganche rápido
+ Sistema hidráulico de enganche rápido
+ Horquilla elevadoras

DIMENSIONES

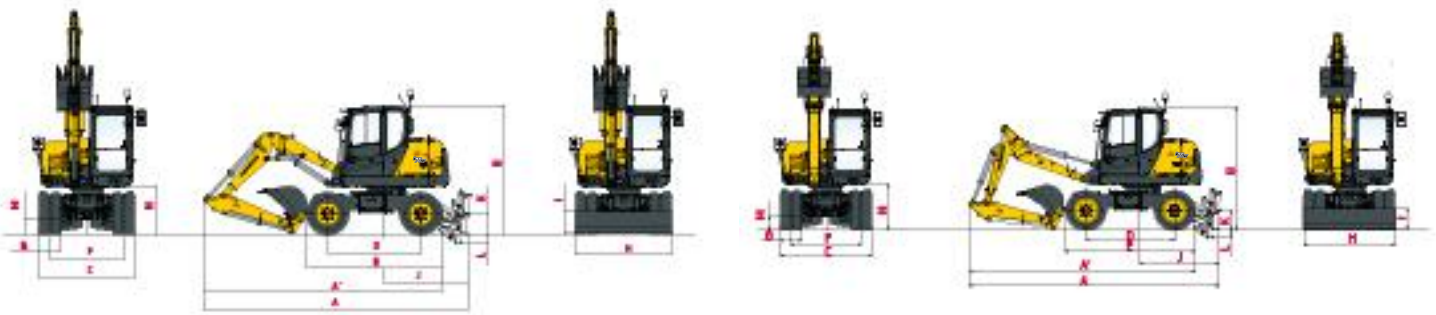

		Pluma articulada de dos piezas	Pluma circular			Pluma articulada de dos piezas	Pluma circular
A	Longitud total	6 030 mm	5 990 mm	H	Ancho total de pala	1 990 mm	1 990 mm
A'	Longitud total con pala en parte trasera	5 430 mm	5 410 mm	I	Altura total de pala	452 mm	452 mm
B	Altura total	2 935 mm	2 935 mm	J	Distancia de pala	1 915 mm	1 915 mm
C	Ancho total	2 190 mm	2 190 mm	K	Altura máx. de pala sobre el suelo	465 mm	465 mm
D	Distancia entre ejes	2 125 mm	2 125 mm	L	Profundidad máx. de pala	200 mm	200 mm
E	Longitud de tren de rodaje	3 095 mm	3 095 mm	M	Distancia mínima hasta suelo	325 mm	325 mm
F	Carril	1 682 mm	1 682 mm	N	Distancia hasta suelo bajo contrapeso	1 100 mm	1 100 mm
G	Ancho de neumáticos	508 mm	508 mm				

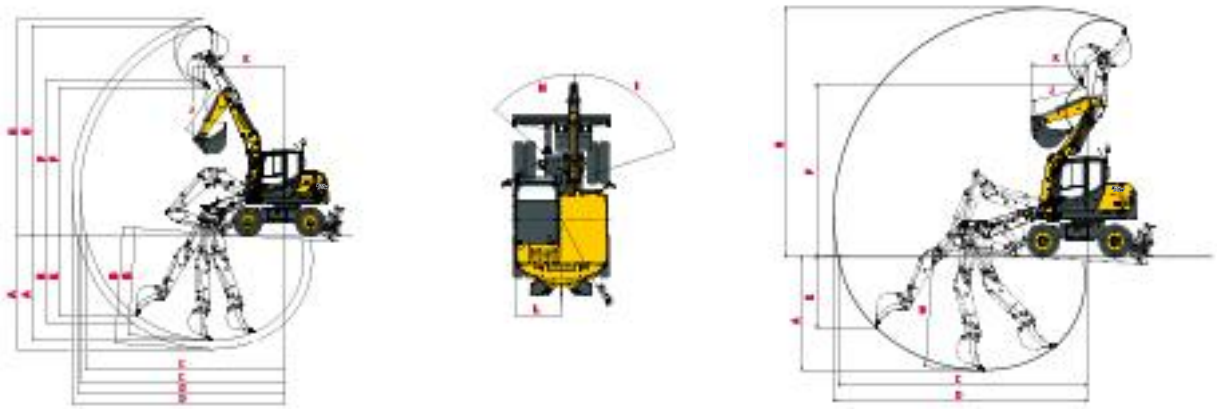

		Pluma articulada de dos piezas	Pluma circular			Pluma articulada de dos piezas	Pluma circular
A	Alcance máx. de excavación (pala elevada)	3 580 / *3 880 mm	3 320 mm	G	Altura máx. de corte	7 130 / *7 400 mm	7 290 mm
B	Alcance máx. de excavación (pala bajada)	3 650 / *3 960 mm	3 430 mm	H	Base de balanceo de pluma a la izq.	48°	48°
C	Alcance máx. de excavación sobre terreno	6 810 / *7 100 mm	7 290 mm	I	Base de balanceo de pluma a la dcha.	72°	72°
D	Alcance máx. de excavación	7 120 / *7 300 mm	7 420 mm	J	Longitud de brazo	1 650 / *1 950 mm	1 600 mm
E	Pared vertical máx.	2 740 / *2 990 mm	2 070 mm	K	Radio de giro delantero	3 130 mm	1 610 mm
F	Altura máx. de descarga	5 060 / *5 050 mm	5 050 mm	L	Radio de giro trasero	1 480 mm	1 480 mm

* Balancín de 1950 mm

DIMENSIONS

Ilustración 1:
Excavación sin exceder el ancho de la máquina

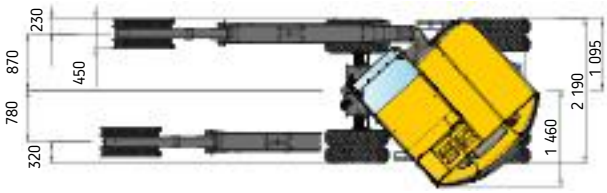

Ilustración 2:
Entorno de trabajo

FUERZA DE ELEVACIÓN

Pala bajada | Pala elevada | Carga en la punta según parte frontal | Carga en la punta según lateral a 90°

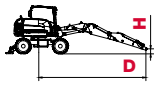

		Pluma articulada con balancín de 1650 mm									
		d									
		3 m		4 m		5 m		6 m		7 m	
H											
3,0 m		-	-	1,40	1,33	0,87	1,07	0,95	0,87	-	-
		-	-	1,40	1,36	0,86	1,07	0,68	0,80	-	-
1,5 m		1,58	2,34	1,26	1,47	0,99	1,06	0,92	0,65	-	-
		1,4	2,17	1,25	1,41	0,98	1,01	0,63	0,62	-	-
0,0 m		2,41	1,91	1,53	1,26	1,00	0,90	0,88	0,81	-	-
		1,69	1,76	1,14	1,18	0,82	0,86	0,76	0,78	-	-
- 1,0 m		2,67	1,95	1,72	1,31	1,07	1,11	-	-	-	-
		1,72	1,78	1,16	1,20	0,83	0,99	-	-	-	-

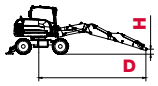

		Pluma articulada con balancín de 1950 m y contrapeso adicional									
		d									
		3 m		4 m		5 m		6 m		6,3 m	
H											
3,0 m		-	-	1,00	0,87	0,70	0,70	0,88	0,86	-	-
		-	-	0,98	0,85	0,70	0,70	0,87	0,86	-	-
1,5 m		2,26	2,17	0,90	0,87	0,87	0,86	0,88	0,89	0,83	0,84
		2,26	2,15	0,88	0,87	0,87	0,86	0,88	0,86	0,83	0,79
0,0 m		2,37	2,27	1,50	1,40	1,17	1,12	0,87	0,87	-	-
		2,31	2,17	1,47	1,40	1,16	1,12	0,87	0,85	-	-
- 1,0 m		2,64	2,41	1,72	1,60	1,21	1,19	-	-	-	-
		2,52	2,25	1,68	1,52	1,20	1,11	-	-	-	-

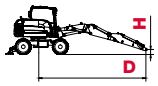

		Pluma circular con contrapeso adicional									
		d									
		3 m		4 m		5 m		6 m		7 m	
H											
3,0 m		3	2,46	1,78	1,35	1,27	0,97	0,73	0,59	-	-
		1,91	2,42	1,26	1,32	0,88	0,93	0,57	0,59	-	-
1,5 m		2,14	1,61	1,87	1,24	1,33	0,92	0,89	0,64	-	-
		2,05	1,58	1,44	1,22	0,83	0,87	0,57	0,62	-	-
0,0 m		3,05	1,76	1,89	1,19	1,74	0,83	0,78	0,70	-	-
		1,6	1,67	1,07	1,16	0,75	0,81	0,62	0,69	-	-
- 1,0 m		2,7	1,74	1,63	1,16	1,24	0,96	-	-	-	-
		1,58	1,69	1,03	1,10	0,86	0,91	-	-	-	-

Todos los valores en toneladas (t) se han determinado de conformidad con la ISO 10567 e incluyen un factor de estabilidad de 1,33 o el 87 % de la capacidad de elevación hidráulica.
Todos los valores se han determinado con el enganche rápido pero sin cuchara. Si hay accesorios de trabajo ya colocados, debe restarse el peso muerto de estos de la capacidad de carga admisible.

ESPECIFICACIONES

PESO

Peso en funcionamiento (pluma articulada de dos piezas y circular) de conformidad con ISO 6016	7 400 – 7 600 kg
Longitud total en posición de desplazamiento (pluma articulada de dos piezas)	5 210 mm
Altura total en posición de desplazamiento (pluma articulada de dos piezas)	3595 mm
Dimensiones de transporte (L x A de pluma articulada de dos piezas)	5 710 x 2 920 mm
Ancho total (ruedas gemelas)	2190 mm
Altura total (parte superior de cabina)	2 935 mm
Longitud de huella	1682 mm
Distancia entre ejes	2 125 mm
Distancia hasta suelo bajo eje de transmisión	420 mm
Radio de giro (tracción en eje frontal/tracción en las cuatro ruedas)	6 700 / 5 700 mm
Giro trasero de carro superior	1 480 mm
Giro delantero de carro superior	2750 mm
180° de entorno de trabajo (pluma circular)	4200 mm
360° de entorno de trabajo (pluma circular)	5500 mm

MOTOR

Fabricante, modelo	Deutz, TCD 2.9 L4
Tipo	Motor turbodiésel de 4 cilindros con intercooler (Tier 4 Final y fase IIIB de la UE)
Combustión	Ciclo de 4 tiempos, inyección «common-rail»
Cilindrada	2 900 cm^3
Potencia nominal neta a 2000 rpm (ISO 9249)	55,4 kW (75 CV)
Par de torsión	300 Nm a 1600 rpm
Sistema de refrigeración	Agua

SISTEMA HIDRÁULICO

Sistema hidráulico para desplazamiento: circuito cerrado independiente del sistema hidráulico de funcionamiento.	
Capacidad máx. de bombeo	88 l/min
Presión máx. de funcionamiento	420 bar
Sistema hidráulico de funcionamiento: Bomba de pistones axiales de cilindrada variable con sensor de carga y distribución de flujo independiente de la carga (LUDV, por sus siglas en inglés).	
Capacidad máx. de bombeo	138 l/min
Presión máx. de funcionamiento	250 bar
El circuito de aceite controlado termostáticamente agiliza el calentamiento y evita el sobrecalentamiento. El filtro de retorno del depósito de aceite permite sustituir los materiales del filtro de manera respetuosa con el medio ambiente.	
Bomba de engranajes para la dirección y los frenos.	
Capacidad máx. de bombeo	35 l/min
Presión máx. de funcionamiento	175 bar
Circuito de control para accesorios de trabajo proporcional para cada uno.	
Capacidad de bombeo ajustable.	0 – 90 l/min
Presión máx. de funcionamiento	250 bar
Dos joysticks servoasistidos (ISO) para excavar.	

TRANSMISIÓN

Transmisión hidrostática con engranaje planetario de 2 etapas y motor de pistón axial de cilindrada fija. También funciona como freno resistente al desgaste. Además, el freno multidiscos de muelles funciona como freno de estacionamiento.

2 velocidades:	Baja	0-6 km/h	4 velocidades (velocidad alta opcional):	Baja	0-6 / 0-17 km/h
	Alta	0-20 km/h		Alta	0-11 / 0-30 km

EQUIPAMIENTO

[EQUIPAMIENTO DE SERIE]

CABINA

Cabina de acero espaciosa con aislamiento acústico y con visión completa (certificación ROPS). Ventana corrediza en la puerta de la cabina.
Ventanas con vidrio de seguridad y termoventanas color verde. Tragaluz con termoventana color marrón.
Ventana trasera panorámica.
Ventana delantera con amortiguación neumática bloqueable para la ventilación y techo corredizo. Sistema de limpiaparabrisas. Compartimento para objetos.
Compartimento para instalar una radio. Espejo retrovisor exterior a la izquierda.
Calefacción de cabina con eliminador de escarcha para parabrisas mediante termointercambiador del refrigerante con ventilador continuo. Filtros de aire fresco y de recirculación. Cámara de visión trasera.
Asiento de operario MSG 85 (versión confort), amortiguación hidráulica, respaldo muy alto, reposabrazos con inclinación ajustable, suspensión longitudinal y horizontal, y apoyo lumbar mecánico. Cinturón del abdomen.
Panel de instrumentos en el lado derecho del asiento del operario con dispositivo de advertencia visual y acústica, contador de horas y módulo de seguridad.
Faros halógenos por proyección H3.
Nivel de potencia acústica de 99 dB (LwA) (A)
Nivel de presión sonora de 77 dB (LpA) (A)
Valores de nivel acústico calculados en conformidad con la Directiva 2000/14/CE y la norma EN 474.
Valores efectivos de aceleración para todo el cuerpo por debajo de 0,5 m/s².
Valores efectivos de aceleración para el sistema mano-brazo por debajo de 2,5 m/s².
Valores de vibración en conformidad con la Directiva 2006/42/CE y la norma EN 474.

EJES

Delantero: eje de dirección planetario oscilante. Ángulo de oscilación de	14°
Trasero: eje de dirección planetario rígido	

DIRECCIÓN

Eje delantero con control hidráulico total y cilindro de dirección integrado.	
Ángulo máx. de giro:	35°

SISTEMA DE BALANCEO

Transmisión hidrostática con engranaje planetario de 2 etapas y motor de pistón axial de cilindrada fija. También funciona como freno resistente al desgaste.
Además, el freno multidiscos de muelles con control automático funciona como freno de estacionamiento.
Velocidad de giro

KNICKMATIK®

Ajuste paralelo lateral de la posición de la pluma a profundidad de excavación máxima.	
Ángulo de articulación/ajuste lateral a la izquierda	48° / 780 mm
Ángulo de articulación/ajuste lateral a la derecha	72° / 880 mm

SISTEMA ELÉCTRICO

Voltaje nominal	12V
Batería	12V / 105 Ah
Generador	14V / 95 Ah
Motor de arranque	12V / 2,6 kW

CAPACIDADES PARA LÍQUIDOS

Depósito de combustible	150 l
Sistema hidráulico (incl. depósito de 60 l) 180 l	180 l

FRENOS

Freno de servicio: freno de doble circuito con acumulador de bomba hidráulica que funciona sobre frenos multidiscos en baño de aceite en el eje delantero y trasero.
Freno de excavadora: funciona en el eje delantero y el trasero gracias al freno de servicio bloqueable.
Freno auxiliar: mecanismo de transmisión hidrostática en circuito cerrado que funciona como freno auxiliar resistente al desgaste.
Freno de estacionamiento: freno hidráulico de muelles operado eléctricamente.

NEUMÁTICOS

Ruedas gemelas de serie 8.25-20, 12 PR.

FRECUENCIA DE MANTENIMIENTO

Cambiar aceite de motor y filtro:	500 horas o mínimo una vez al año
Cambiar filtro de combustible:	1000 horas o mínimo una vez al año
Cambiar aceite hidráulico:	comprobar a las 100 y a las 500 horas y cambiar cada 1000 horas o mínimo cada 2 años
Cambiar filtro de aceite hidráulico:	primero a las 100 horas y luego según instrucciones de la pantalla
Cambiar refrigerante:	cuando sea necesario o mínimo cada 2 años

EQUIPAMIENTO

[EQUIPAMIENTO OPCIONAL]

OPCIONES DE PLUMAS

Pluma articulada de dos piezas con balancín de 1950 mm | Pluma articulada de dos piezas con balancín de 1650 mm | Pluma circular con balancín de 1650 mm.

NEUMÁTICOS

Conti 365/70 R 18 MPT E-70 (neumáticos simples, ancho de vehículo de 1985 mm) | 500/45-20 (neumáticos anchos simples).

SISTEMA HIDRÁULICO

Retorno abierto | Instalación hidráulica para el sistema de enganche rápido | Aceite hidráulico biodegradable/basado en éster HLP 68 (Panolin) | Rueda de selección del joystick con segundo circuito de control adicional en el joystick izquierdo | Rueda de selección del joystick con tercer circuito de control adicional en el joystick izquierdo.

PUESTO DEL OPERARIO

Asiento de operario MSG 95 (versión de primera calidad), amortiguación neumática, respaldo muy alto, reposabrazos con inclinación ajustable, suspensión longitudinal y horizontal, calefacción en asiento, y respaldo y apoyo lumbar neumático | Klimatronic | Cajón de refrigeración termoeléctrico.

MOTOR

Filtro de partículas diésel (DPF) | Sistema de ralentí automático.

CABINA

Iluminación: Iluminado por proyección de doble haz en parte trasera central y parte frontal derecha de la cabina | Protección FOPS para ventanilla | Ventana corrediza en el lado derecho | Baliza amarilla | Kit de instalación de radio.

SISTEMAS DE EXCAVADORA/APOYO OPCIONAL

Pala de apoyo trasero de 2200 mm de ancho (con ruedas gemelas y anchas) | Pala de apoyo trasero de 1990 mm de ancho (con neumáticos simples) | Zapatas de apoyo oscilantes planas | Zapatas de apoyo oscilantes protegidas con goma | Pala de empuje frontal de 2200 mm de ancho.

OTRO EQUIPAMIENTO OPCIONAL

Tracción en las cuatro ruedas conmutable a conducción latera | Bomba de repostaje eléctrica | Sistema de enganche rápido mecánico tipo MS08 | Sistema de enganche rápido hidráulico tipo MS08 | Dispositivo antirrobo (inmovilizador) | Calentador de diésel independiente del motor con circulación de aire fresco y temporizador | Peso trasero adicional de 107 kg | Cámara de visión trasera | Caja de herramientas adicional | Inversión de tracción si se utiliza una pala | Equipamiento opcional adicional disponible por encargo.

[ACCESORIOS DE TRABAJO]

CUCHARAS

Cuchara, QAS, material ligero, sin dientes, 300 mm de ancho, capacidad de 87 l | Cuchara, QAS, material ligero, sin dientes, 400 mm de ancho, capacidad de 127 l | Cuchara, QAS, material ligero, sin dientes, 600 mm de ancho, capacidad de 212 l | Cuchara, QAS, 300 mm de ancho, capacidad de 87 l | Cuchara, QAS, 400 mm de ancho, capacidad de 127 l | Cuchara, QAS, 500 mm de ancho, capacidad de 169 l | Cuchara, QAS, 600 mm de ancho, capacidad de 212 l | Cuchara, QAS, 800 mm de ancho, capacidad de 303 l | Cuchara de limpieza de zanjas, QAS, 1250 mm de ancho, capacidad de 251 l | Cuchara de balanceo, QAS, 1250 mm de ancho, capacidad de 220 l.

OTROS ACCESORIOS DE TRABAJO

Diente cortante/QAS (un diente) | Trépano | Martillo hidráulico | Adaptador de enganche rápido para martillo hidráulico | Gancho de carga atornillable para barra de cuchara | Accesorios de trabajo adicionales disponibles por encargo.

Yanmar Construction Equipment Europe
25, rue de la Tambourine, 52100 SAINT-DIZIER
France

ycee-contact@yanmar.com

www.yanmarconstruction.eu

Impreso en Francia. El fabricante se reserva el derecho a modificar los materiales y especificaciones sin previo aviso. Si desea obtener más información, póngase en contacto con su distribuidor local de Yanmar Construction Equipment Europe.

ES_B75W_0218